evolite

IPAR740RGBW-Z



BRUKSANVISNING

SVENSKA

INNEHÅLL

SV

I.	ALLMÄN INFORMATION	3
II.	SÄKERHETSANVISNINGAR	3
III.	TEKNISKA SPECIFIKATIONER	4
IV.	FOTOMETRISKA DATA	5
V.	INSTALLATION	5
VI.	MENY	7
VII.	SKÖTSEL OCH UNDERHÅLL	9

IPAR740RGBW-Z

Svensk bruksanvisning för evolites professionella RGBW LED-strålkastare.

Produktbilder, kopplingsscheman, måttskisser och ljusfördelningsdiagram kommer direkt från originalmanualen och återges utan ändringar.

Tillverkare: evolite. Modellbeteckningar, menykommandon, kanalvärden och fotometriska mätdata följer originalet.

SV

I. Allmän information

Tack för att du har valt belysningsarmaturen IPAR740RGBW-Z. Varje enhet har testats och levererats i fullgott skick. Kontrollera att kartongen inte är skadad. Om skador finns, kontrollera att armaturen och alla tillbehör är oskadda. Kontakta återförsäljarens kundtjänst vid skador eller saknade delar. Returnera inte apparaten innan kundtjänsten har kontaktats.

Uppackning: Hantera apparaten varsamt vid mottagandet och kontrollera att den inte har skadats under transporten.

Varning! Utsätt inte apparaten för regn eller fukt. Det kan medföra risk för elstötar eller brand.

Varning! Apparaten innehåller inga delar som användaren kan reparera. Reparationsförsök upphäver tillverkarens garanti. Kontakta återförsäljaren om reparation behövs.

II. Säkerhetsanvisningar

Spara bruksanvisningen för framtida bruk. Vid vidareförsäljning ska den följa med apparaten till den nya användaren.

1. Apparaten ger ett intensivt och kraftigt ljus. Risk för ögonskador. Titta aldrig direkt in i ljusstrålen.
2. Använd alltid den medföljande jordade nätkabeln.
3. Dra alltid ur nätkabeln före tekniska ingrepp eller underhåll.
4. Anslut inte apparaten till en reglerbar strömförsörjningsenhet, t.ex. ett dimmerpack.
5. Undvik att vidröra apparaten under drift och under minst 10 minuter efter användning. Utsidan kan bli mycket varm.
6. Använd inte strålkastaren vid en omgivningstemperatur över 40 °C.
7. Håll allt brännbart och lättantändligt material borta från apparaten medan den används.
8. Apparaten innebär betydande risk för personskador och måste hanteras och användas professionellt.
9. Denna evolite-armatur ska monteras med stabila krokar anpassade för apparatens vikt. Skruva fast apparaten i krokarna och dra åt ordentligt så att vibrationer inte får den att falla. Infästningen ska dessutom säkras med en säkerhetsvajer. Kontrollera att bärande konstruktion eller fästpunkt klarar minst 10 gånger armaturens vikt.
10. Installationen ska utföras av en kvalificerad person och apparaten placeras utom räckhåll för allmänheten.
11. Stäng av apparaten omedelbart vid funktionsfel. Försök inte reparera den själv. Kontakta återförsäljaren eller en auktoriserad servicetekniker. Apparaten har inga delar som användaren kan byta.
12. När apparaten tas ur bruk permanent ska den lämnas för miljöriktig återvinning. Utrustning med denna märkning får inte slängas i hushållsavfallet. Kontakta återförsäljaren eller kommunen för mer information. Ta ut eventuella batterier och lämna dem separat.

13. Som slutanvändare ska du enligt de batteribestämmelser som anges i originalmanualen lämna tillbaka använda engångs- och uppladdningsbara batterier. De får inte kastas i hushållsavfallet. Lämna dem kostnadsfritt vid kommunala insamlingsställen eller hos återförsäljare av batterier. Genom att omhänderta förbrukad utrustning och använda batterier på rätt sätt bidrar du till att skydda miljön.

III. Tekniska specifikationer

- Ljuskällor: 7 st. Luminus 40 W 4-i-1 RGBW-LED
- Zoomområde: 5°–45°
- DMX-kanaler: 11
- Driftlägen: DMX / Auto / Master–Slave / fristående
- Bygel: dubbel, för montering eller upphängning
- Färgåtergivningsindex (CRI): 72–75
- Stroboskop: 1–25 blixtar per sekund
- Dimmer: linjär / 4 dimmerkurvor
- Display: OLED
- Strömanslutningar: Seetronic True1 in/ut
- XLR: 3-poliga Seetronic-kontakter in/ut
- Kapslingsklass: IP65 (tillfälligt utomhusbruk)
- Hölje: svart, robust och vattentåligt med forcerad ventilation
- Nätspänning: AC 100–240 V, 50/60 Hz
- Effektförbrukning: max 290 W
- Mått: 296 × 220 × 436 mm
- Nettovikt: 8 kg

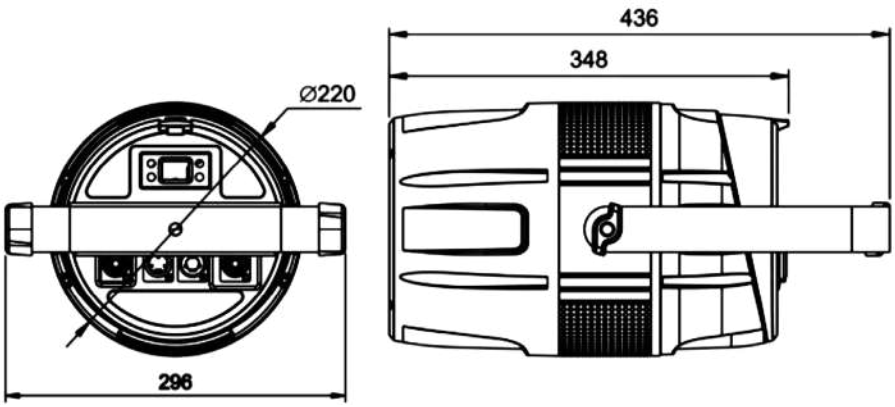

IV. Fotometriska data

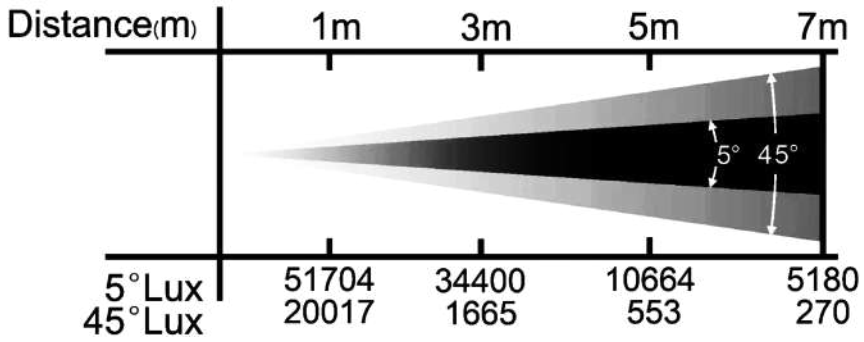

AVSTÅND	VINKEL	RÖD	GRÖN	BLÅ	VIT	RGBW
3 meter	5°	6 115 lux	15 526 lux	2 813 lux	15 347 lux	34 400 lux CRI: 75
3 meter	45°	270 lux	744 lux	174 lux	775 lux	1665 lux CRI: 72

V. Installation

a. Upphängning

Denna evolite-strålkastare ska monteras med stadiga krokar som är dimensionerade för vikten. Skruva fast apparaten i krokarna och dra åt ordentligt så att vibrationer under drift inte kan orsaka ett fall. Infästningen ska säkras med en säkerhetsvajer. Kontrollera också att den bärande konstruktionen eller fästpunkten klarar minst 10 gånger vikten av den upphängda apparaten.

Apparaten ska monteras av en kvalificerad person och placeras utom räckhåll för allmänheten.

Säkra strålkastarens infästning med en säkerhetsvajer som är godkänd för dess vikt.

b. DMX-anslutning

Vi rekommenderar DMX-kablar av hög kvalitet. Använd skärmad tvinnad parkabel.

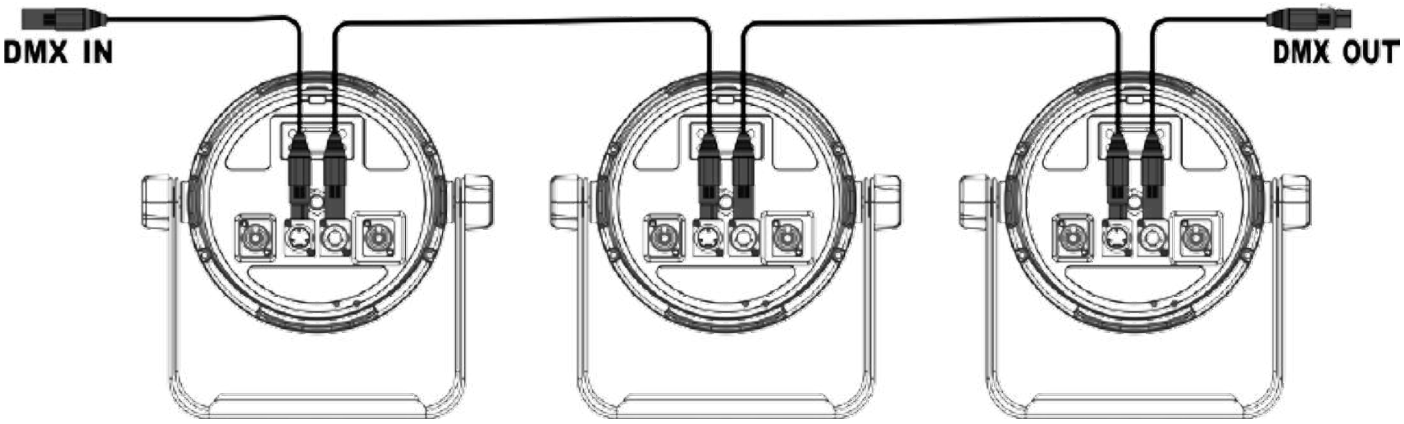

Stiftfördelning för XLR-anslutning



c. Anslutning av nätkabel

Anslutningskablarnas ledarfärger och anslutningar:

KABEL	ANSLUTNING	INTERNATIONELL
Brun	Fas	L
Blå	Neutral	N
Gul/grön	Skyddsjord	⏚

Skyddsjorden ska alltid anslutas. Nätkablarna ska vara godkända och uppfylla IEC-standard.

VI. Meny

a. Kontrollpanel

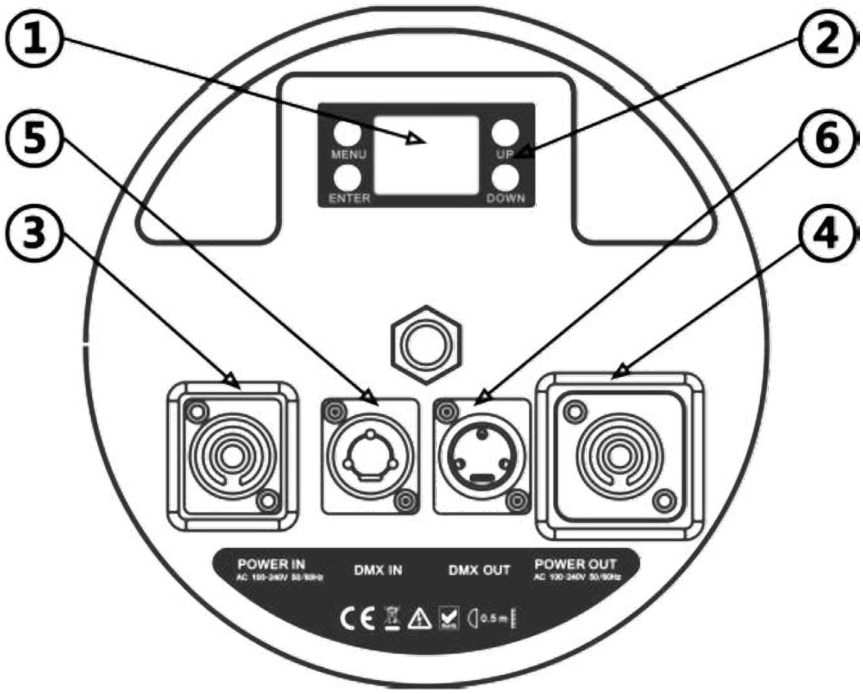

1. OLED-display
2. Kontrollknappar: MENU – UP – DOWN – ENTER
3. Nätintag
4. Nätutgång
5. 3-polig DMX-ingång
6. 3-polig DMX-utgång

DISPLAY		BESKRIVNING
DMX Addr	1	Bekräfta med ENTER. Andra DMX-adressen med UP/DOWN. Återgå med MENU.
Test Mode	Effect: 000–003	Bekräfta med ENTER. Välj förinställd effekt eller programhastighet med UP/DOWN, bekräfta med ENTER och återgå med MENU.
	Speed: 000–003	
Key_ADJ	R-ADJ	Välj med ENTER, justera ljusstyrkan för rött med UP/DOWN och bekräfta med ENTER.
	G-ADJ	Välj med ENTER, justera ljusstyrkan för grönt med UP/DOWN och bekräfta med ENTER.
	B-ADJ	Välj med ENTER, justera ljusstyrkan för blått med UP/DOWN och bekräfta med ENTER.

Key_ADJ	W-ADJ	Välj med ENTER, justera vitt ljus med UP/DOWN och bekräfta med ENTER.
	Focus	Välj med ENTER, justera fokus med UP/DOWN och bekräfta med ENTER.
Set up	Språk	Välj språk med UP/DOWN, bekräfta med ENTER och återgå med MENU.
	Skärmsläckare (På/Av)	Aktivera eller avaktivera, bekräfta med ENTER och återgå med MENU.
	DMX-signal (Behåll/Rensa)	Välj signalhantering, bekräfta med ENTER och återgå med MENU.
	Dimring (16 bit/8 bit)	Välj bitdjup, bekräfta med ENTER och återgå med MENU.
	Dimmerkurva: Linjär, kvadratisk, omvänt kvadratisk, S-formad	Välj dimmerkurva med UP/DOWN, bekräfta med ENTER och återgå med MENU.
	Återställning (Utför/Avbryt)	Välj om enheten ska återställas och bekräfta med ENTER.

b. DMX-lägen

Varje enhet kan styras separat med en vanlig DMX512-styrenhet.

Tilldela varje enhet en DMX-adress via menyn A001. Den angivna adressen är enhetens startadress.

Om två enheter får samma DMX-adress kommer de att reagera likadant på samma DMX-kanaler.

c. DMX-läge med 11 kanaler

KANAL	VÄRDE	FUNKTION	BESKRIVNING
1	000–255	ZOOM	Justering av zoomområde
2	000–255	DIMMER	Huvuddimmer 0–100 %
3	000–255	STROBE	Stroboskop 1–25 blinkningar/s
4	000–255	RÖD	Röd dimmer 0–100 %
5	000–255	GRÖN	Grön dimmer 0–100 %
6	000–255	BLÅ	Blå dimmer 0–100 %
7	000–255	VIT	Vit dimmer 0–100 %
8	000–255	MACROS	Inställning av färgmakron
9	**Inbyggda program**		
	000–005	X (ingen funktion angiven)	
	006–060	Färghopp (zoom end mx)	
	061–120	Färgövergång (zoom end mx)	

9	121–180	Färghopp (automatisk zoom)	
	181–255	Färgövergång (automatisk zoom)	
10	000–255	Hastighet för autoprogram	Långsamt till snabbt
11	194–255	RESET	RESET

VII. Skötsel och underhåll

a. Rengöring

Armaturens utsida ska rengöras regelbundet. Linserna måste hållas rena för bästa möjliga ljusstyrka. Detta är särskilt viktigt i dammiga eller rökiga miljöer. Koppla ur nätkabeln före allt arbete på apparaten!

Använd en ren och torr trasa.

b. Underhåll och felsökning

Följande åtgärder kan hjälpa om problem uppstår:

- **Apparaten fungerar inte alls.**
  - Kontrollera nätkabeln och säkringen.
  - Kontrollera att vägguttaget har spänning.
- **Apparaten reagerar inte, eller reagerar felaktigt, på DMX-kommandon.**
  - Kontrollera DMX-kablarna.
  - Kontrollera DMX-adresseringen.
  - Prova en annan DMX-styrenhet.
  - Kontrollera att DMX-kablarna inte ligger nära högspänningskablar som kan orsaka störningar.

Tillverkare: evolite – MSC Distribution

evolite

IPAR740RGBW-Z

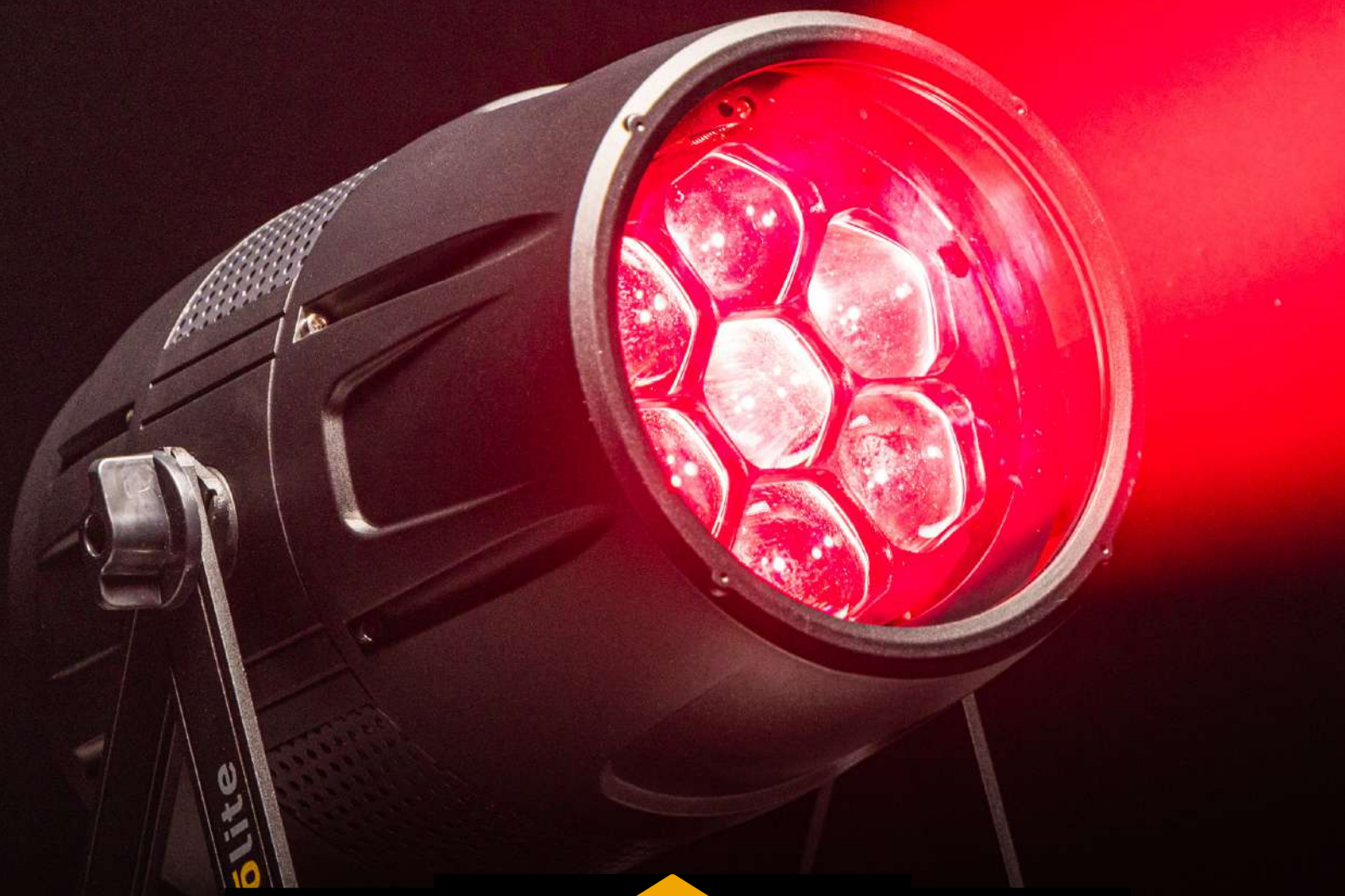

TEKNIKLÖSNINGAR

Tekniklösningar i Norden AB

www.tekniklosningar.se | info@tekniklosningar.se

0435-563 30