evolite

PARCOB 150 UV IP



BRUKSANVISNING

SVENSK VERSION

INNEHÅLL

SV

I. INLEDNING 4

II. PRODUKTBESKRIVNING 4

III. INSTALLATION 5

IV. KONFIGURATION 6

V. MENY 7

VI. UNDERHÅLL OCH SERVICE 10

VII. TEKNISKA SPECIFIKATIONER 11

PARCOB 150 UV IP

Svensk bruksanvisning för evolite PARCOB 150 UV IP. Översättningen följer tillverkarens engelska originalmanual.

Originalets fotografier, produkt- och måttritningar, anslutningsscheman samt tabellinjer har bevarats.

Menybeteckningar som visas på produktens display, tekniska typbeteckningar och numeriska DMX-värden återges enligt originalet.

SV



VARNING!

- Läs alla anvisningar i bruksanvisningen innan du använder utrustningen.



VARNING!

- Enheten avger intensivt och kraftigt ljus. Risk för ögonskador. Se aldrig direkt in i ljusstrålen.



FARA!

- Risk för elektriska stötar.
- Använd den medföljande jordade nätkabeln.
- Dra alltid ur nätkontakten före tekniska arbeten eller underhåll.
- Anslut inte enheten till reglerbar nätspänning, till exempel ett dimmerpack.



VARNING!

- Risk för brännskador.
- Rör inte enheten under drift eller under minst 10 minuter efter användning. Utsidan kan bli mycket varm.
- Använd inte strålkastaren om omgivningstemperaturen överstiger 40 °C.



VARNING!

- Brandrisk.
- Håll allt brännbart och lättantändligt material borta från apparaten under drift.



FARA!

- Utrustningen medför betydande risk för personskador och måste hanteras och användas fackmässigt.

- Montera evolite-enheten med stadiga krokar som är dimensionerade för vikten. Fäst enheten ordentligt så att vibrationer inte orsakar fall. Säkra alltid upphängningen med en säkerhetsvajer och kontrollera att konstruktionen eller infästningen tål minst tio gånger enhetens vikt.

- Enheten ska installeras av en kvalificerad tekniker och placeras utom räckhåll för allmänheten.

- Stäng av apparaten omedelbart om den inte fungerar korrekt. Försök inte reparera den själv. Kontakta återförsäljaren eller en behörig servicetekniker. Inga delar kan repareras av användaren.

I. Inledning

Gratulerar till köpet av denna evolite-strålkastare.

Denna professionella strålkastare bygger på modern teknik och är avsedd för yrkesmässigt bruk. Kvalitet och driftsäkerhet är resultatet av noggrann tillverkning enligt fastställda specifikationer. Strålkastaren uppfyller gällande europeiska standarder.

II. Produktbeskrivning

- LED: 150 W UV-LED
- Justerbar uppdateringsfrekvens: 900–10 000 Hz
- Dimmerkurva: 4 lägen enligt produktbeskrivningen
- 4 DMX-lägen: 1CH, 2CH, 3CH, 5CH
- Styrprotokoll: DMX
- Stöd för RDM
- OLED-display
- Höljesfärg: svart
- Fläktlägen: Max, Smart/Silent
- Driftläge: Auto / DMX
- Kompakt och lätt hölje
- XLR-kontakter: Seetronic 3-polig
- Powercon True1-ingång och -utgång
- Kapslingsklass: IP65
- Driftlägen: Auto, DMX, Master/Slave
- Nätspänning: 110–240 V, 50/60 Hz
- Effektförbrukning: 150 W
- Mått: 307 × 234 × 247 mm
- Nettovikt: 3,5 kg

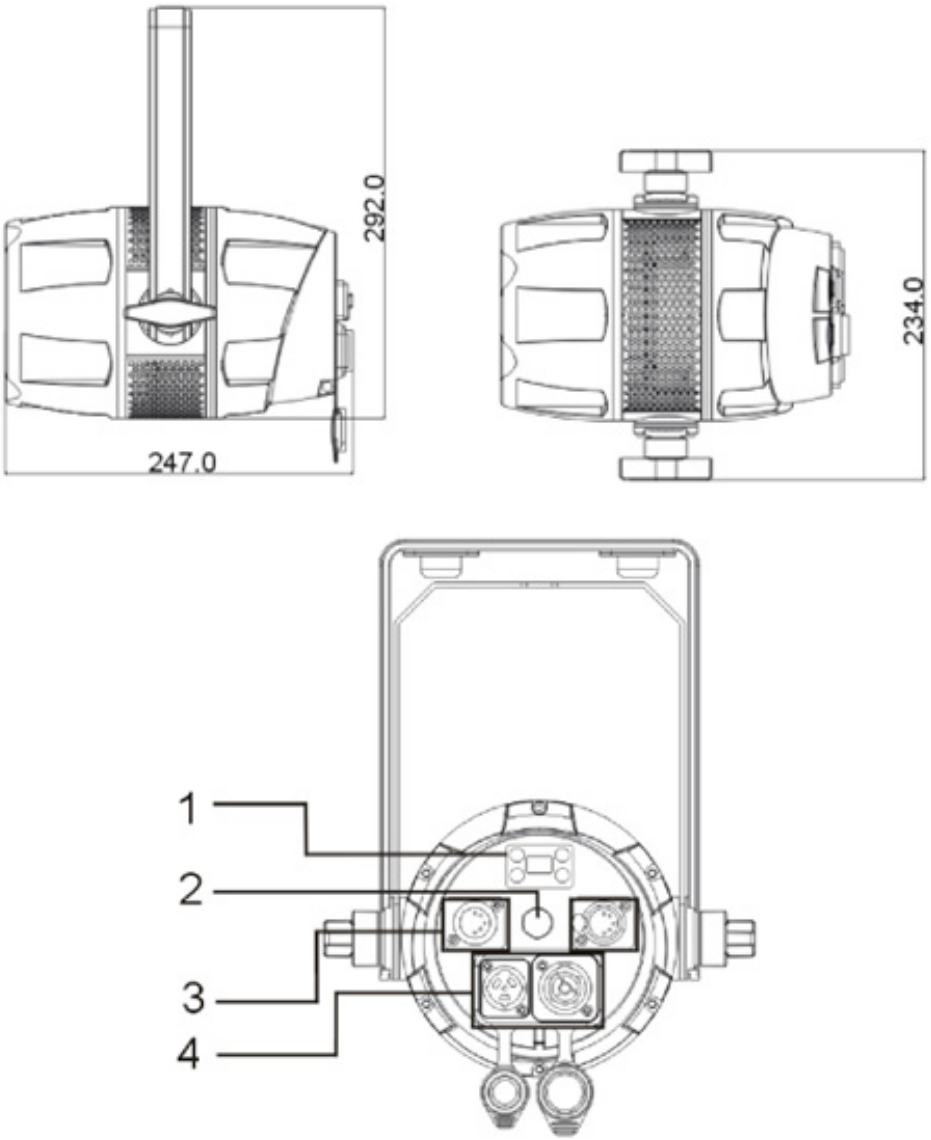

1. Meny
2. Tryckutjämningsventil
3. DMX IN/DMX OUT
4. POWER IN/POWER OUT

III. Installation

a. Upphängning

Denna evolite-strålkastare ska monteras med stabila krokar som tål dess vikt. Skruva fast armaturen och dra åt ordentligt så att vibrationer under drift inte får den att falla. Använd alltid en säkerhetsvajer och kontrollera att takkonstruktionen eller fästpunkten tål minst tio gånger armaturens vikt.

Installationen ska göras av behörig personal, utom räckhåll för allmänheten.

Säkra armaturen med en säkerhetsvajer som är godkänd för dess vikt.

b. DMX-anslutning

Vi rekommenderar DMX-kablar av hög kvalitet. Använd skärmad, tvinnad parkabel.

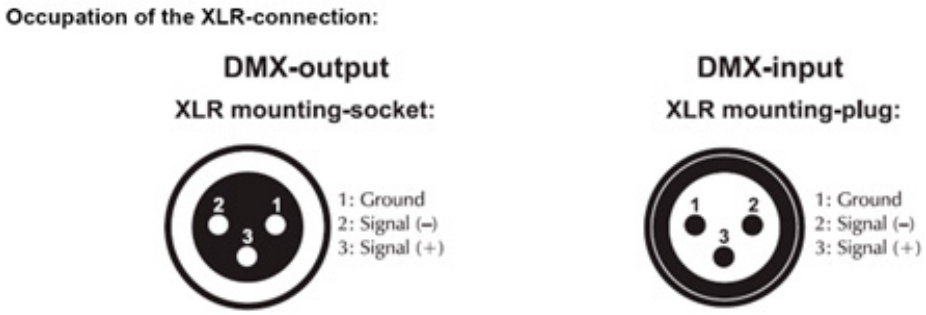

c. Anslutning av nätkabel

The occupation of the connection-cables is as follows:

Cable	Pin	International
Brown	Live	L
Blue	Neutral	N
Yellow/Green	Earth	⏚

Skyddsjord måste alltid vara ansluten. Nätkablarna ska vara godkända och uppfylla IEC-standard.

IV. Konfiguration

a. Kontrollpanel och menynavigering

KONTROLLPANEL MED DISPLAY

KNAPP	FUNKTION
<MENU>	Bläddrar mellan huvudalternativ eller lämnar aktuell meny/funktion.
<UP>	Går uppåt i menyn eller ökar det valda värdet.
<DOWN>	Går nedåt i menyn eller minskar det valda värdet.
<ENTER>	Öppnar vald meny eller bekräftar det valda värdet.

V. Meny

DMX Address	001-512			
Fristående	Dimmer	0 – 255		
	Strobe	0 – 255		
	Fade	0 – 255		
DMX-läge	1CH			
	2CH			
	3CH			
	5CH			
Inställningar	Vänd display	On	Vänd display	
		Off	Normal	
	Displaybelysning	On	Normal	
		Off	Display släcks efter 1 minut	
	DMX Fail	Hold last	Behåll senaste status	
		Blackout		
		ManualMode		
	Dimmerkurva	Linear		
		Stage		
		TV		
		Architectural		
		Theatre		
		Stage2		
	Dimmerhastighet	0.1-0.9s ~ 1-10S		Endast för Stage2 kurvan
	Autolås	On		
		Off		
	Fläktläge	Smart		
		Max		
		Silent		

Inställningar	PWM-frekvens	900Hz		
		1000Hz		
		1100Hz		
		1200Hz		
		1300Hz		
		1400Hz		
		1500Hz		
		2500Hz		
		4000Hz		
		5000Hz		
		6000Hz		
		10000Hz		
	Service	Reset	Passcode	Kod: DOWN, DOWN, DOWN, UP, DOWN, DOWN, DOWN, UP 11
		Calibration	Passcode	Kod: DOWN, UP, DOWN, UP, DOWN, DOWN, DOWN, DOWN. 50
Systeminfo	Firmwre	V2.3		
	Drifttimmar	xxxHrs		
	Temperatur	xxx°C		
	RDM	ID-nummer		

b. DMX-protokoll

1CH	2CH	3CH	5CH	VÄRDEN	FUNKTIONER
1	1	1	1	000-255	HUVUDDIMMER 0–100 %
	2	2	2	000-255	FIN DIMMER 0–100 %

					SLUTARE OCH STROBE
				000-030	LED av
				031-090	Strobe: långs.–snabb
				091-100	LED på
		3	3	101-110	LED av
				111-170	Pulserande strobe
				171-180	LED på
				181-240	Slumpstrobe: långs.–snabb
				241-255	LED på
					DIMMERLÄGEN
				000-010	Enhetens inställning
				011-020	Standard
				021-040	Stage
				041-060	TV
				061-080	Architectural
				081-100	Theatre
				101-120	Stage 2
					DIMMERFÖRDRÖJNING
				121	0.1Sec.
				122	0.2Sec.
			4	123	0.3Sec.
				124	0.4Sec.
				125	0.5Sec.
				126	0.6Sec.
				127	0.7Sec.
				128	0.8Sec.
				129	0.9Sec.
				130	1.0Sec.
				131	1.5Sec.
				132	2.0Sec.
				133	3.0Sec.
				134	4.0Sec.

			4	135	5.0Sec.
				136	6.0Sec.
				137	7.0Sec.
				138	8.0Sec.
				139	9.0Sec.
				140	10Sec.
				141-255	Enhetens inställning
			5		**UPPDATERINGSFREKVENS**
				000-015	Enhetens inställning
				016-035	900HZ
				036-055	1000HZ
				056-075	1100HZ
				076-095	1200HZ
				096-115	1300HZ
				116-135	1400HZ
				136-155	1500HZ
				156-175	2500HZ
				176-195	4000HZ
				196-215	5000HZ
				216-235	6000HZ
				236-255	10000HZ

c. DMX-läge

Varje armatur kan styras individuellt med en vanlig DMX512-styrenhet.

Ge varje enhet en DMX-adress via menyn A001. Den angivna adressen är startadressen som armaturen reagerar på.

Om två enheter tilldelas samma DMX-adress reagerar de likadant på samma DMX-kanaler.

VI. Underhåll och service

a. Rengöring

Rengör enhetens utsida regelbundet. Linserna ska hållas rena för bästa möjliga ljusstyrka.

Detta underhåll är särskilt viktigt i dammiga eller rökiga miljöer. Dra ur nätkabeln före varje ingrepp!

Använd en ren och torr trasa.

b. Underhåll

FARA! Risk för elektriska stötar.

- Dra alltid ur nätkontakten före tekniska arbeten och underhåll.

Följande kontroller kan hjälpa vid felsökning:

- Apparaten fungerar inte alls.
  - Kontrollera nätkabel och säkring.
  - Kontrollera att uttaget har spänning.
- Enheten reagerar inte korrekt på DMX-kommandon.
  - Kontrollera DMX-kablarna.
  - Kontrollera DMX-adresseringen.
  - Prova en annan DMX-styrenhet.
  - Se till att DMX-kablar inte ligger nära högspänningskablar, som kan orsaka störningar.

- Enheten reagerar inte på ljud.
  - Kontrollera valt driftläge.
  - Kontrollera att ingen DMX-kabel är ansluten till DMX IN.
  - Knacka lätt direkt på mikrofonen för att testa reaktionen.

VII. Tekniska specifikationer

Modell	PARCOB 150 UV IP
Spänning	110–250 V / 50–60 Hz
Effektförbrukning	150 W
LED	1 × 150 W UV-LED
Nettovikt	3,5 kg
Mått	307 × 234 × 247 mm

Tillverkare: evolite – MSC Distribution

evolite

PARCOB 150 UV IP



TEKNIKLÖSNINGAR

Tekniklösningar i Norden AB

www.tekniklosningar.se

info@tekniklosningar.se

0435-563 30